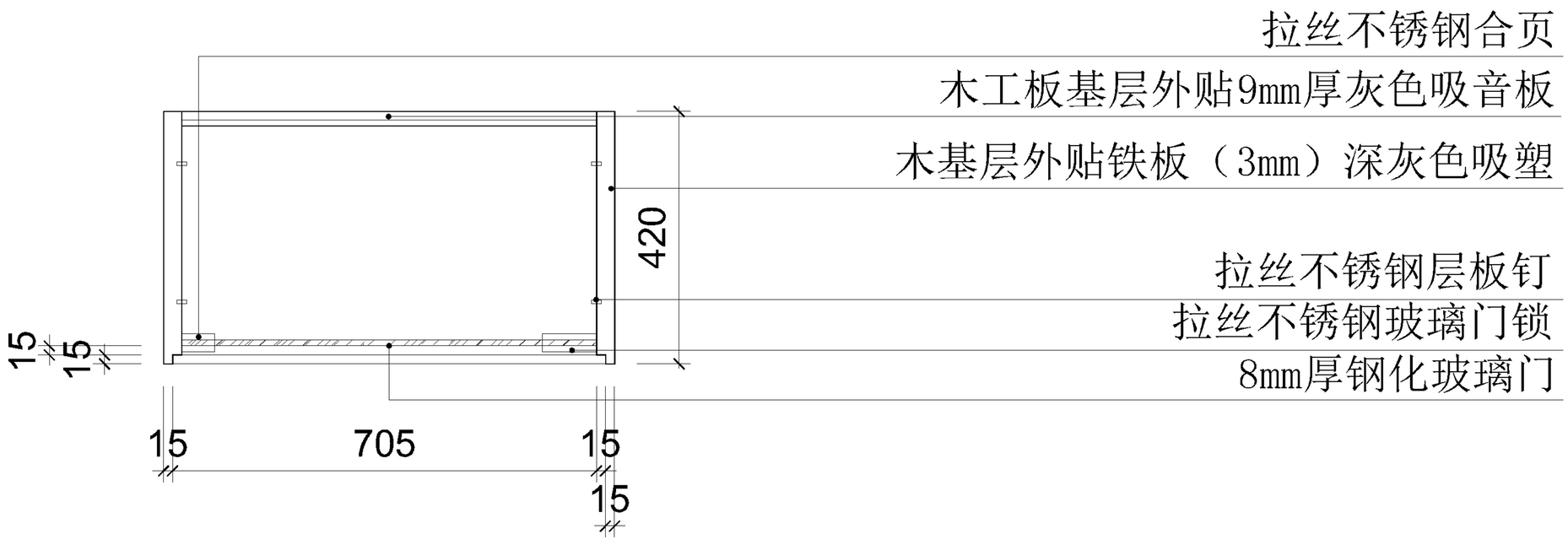

展示柜一顶视图

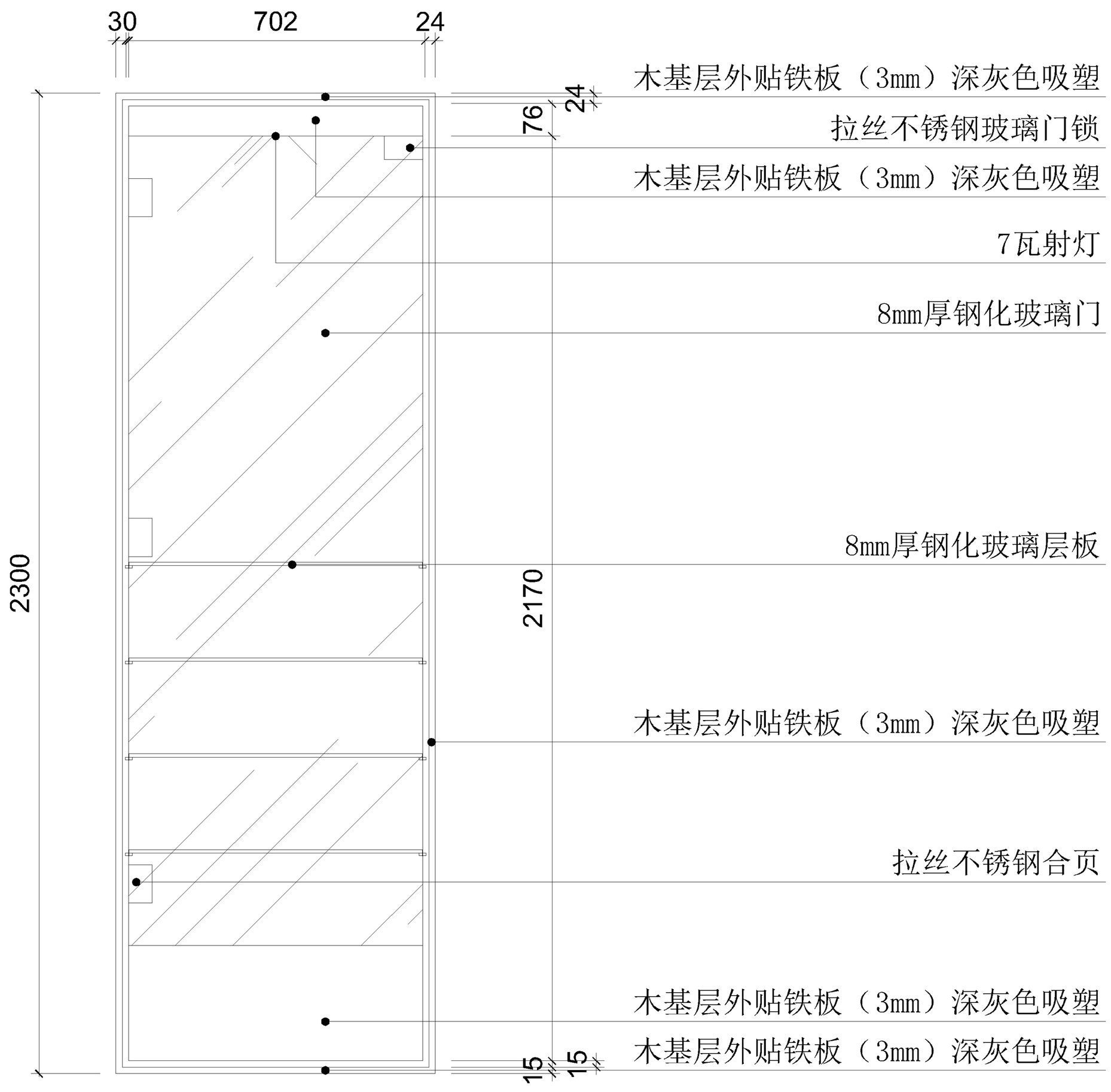

注：定做展示柜后需现场离地30cm安装

展示柜一立面图